2024/4/29 最終結果

2024年度　千葉県スポーツ少年団サッカー交流大会「松戸市予選」（６年生以下）

昨年度代表：新松戸SC

開催日 ： ①2023/4/20(土)、②4/29(月祝)
予備日 ： 2023/5/26(日)

会場：千駄堀多目的広場
試合時間：40分

会場準備：09:00集合、各チーム メジャー・ラインカーを持参のこと。グランド設営は、各コート参加チームで実施する.
打合せ　：09:30集合予定（各チーム指導者1名本部前集合）

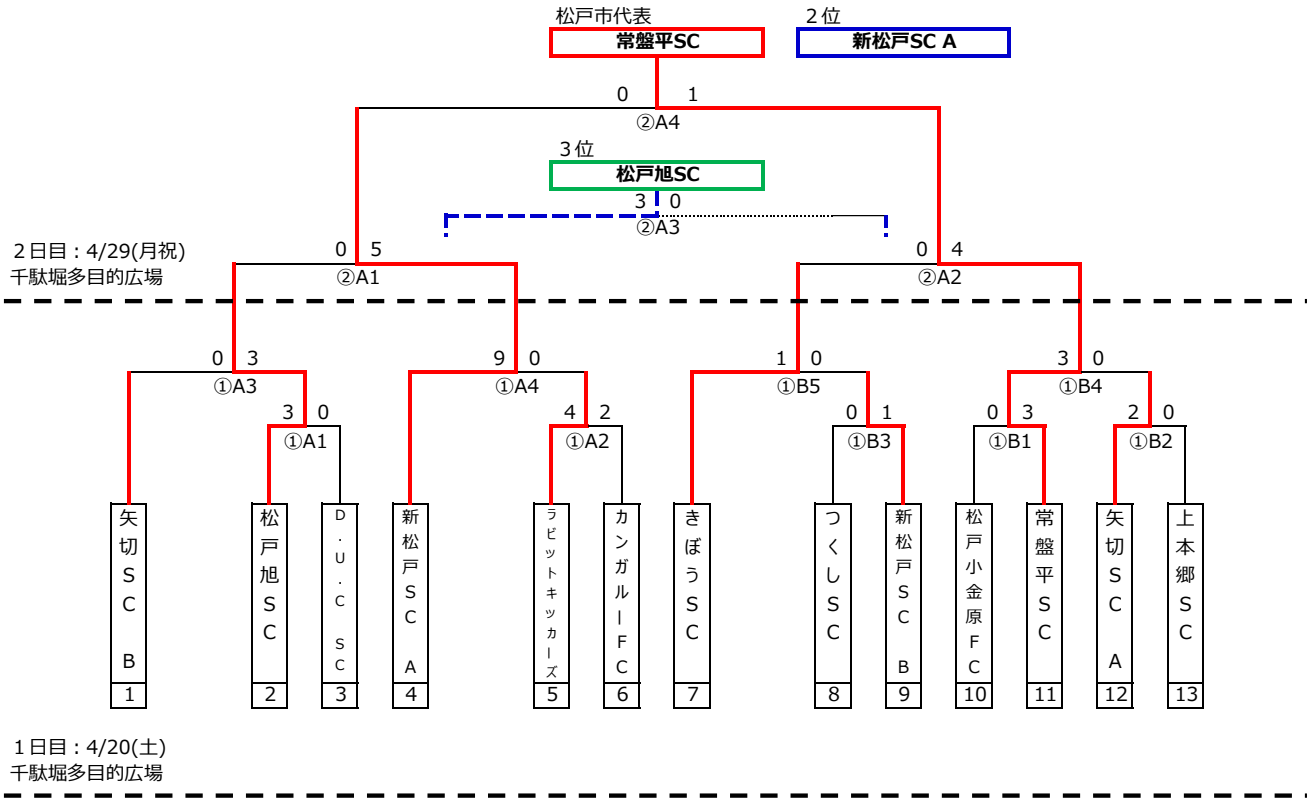

＜1日目　4/20(土)　千駄堀多目的広場＞

時刻	#	対戦チーム		審判割り当て		
10:00	①A1	松戸旭SC	VS D.U.C SC	ラビットキッカーズ	＆ カンガルーFC	②
10:55	①A2	ラビットキッカーズ	VS カンガルーFC	松戸旭SC	＆ D.U.C SC	①
11:50	①A3	矢切SC B	VS 松戸旭SC	新松戸SC A	＆ ラビットキッカーズ	④
12:45	①A4	新松戸SC A	VS ラビットキッカーズ	矢切SC B	＆ 松戸旭SC	③
13:40	①A5					

時刻	#	対戦チーム		審判割り当て		
10:00	①B1	松戸小金原FC	VS 常盤平SC	矢切SC A	＆ 上本郷SC	②
10:55	①B2	矢切SC A	VS 上本郷SC	つくしSC	＆ 新松戸SC B	③
11:50	①B3	つくしSC	VS 新松戸SC B	松戸小金原FC	＆ 常盤平SC	①
12:45	①B4	常盤平SC	VS 矢切SC A	きぼうSC	＆ 新松戸SC B	⑤
13:40	①B5	きぼうSC	VS 新松戸SC B	常盤平SC	＆ 矢切SC A	④

＜2日目　4/29(月祝)　千駄堀多目的広場＞

時刻	#	対戦チーム		審判割り当て		
10:00	②A1	松戸旭SC	VS 新松戸SC A	きぼうSC	＆ 常盤平SC	②
10:55	②A2	きぼうSC	VS 常盤平SC	松戸旭SC	＆ 新松戸SC A	①
11:50			VS		＆	
12:45	②A3	松戸旭SC	VS きぼうSC	新松戸SC A	＆ 常盤平SC	④　３決
13:40	②A4	新松戸SC A	VS 常盤平SC	松戸旭SC	＆ きぼうSC	③　決勝

※コートは、A面、B面の状態の良い方を使用する
※コート作成、片付けは2日目進出の４チームで実施する

◇◇◇